73.01

P.R.1031

R 1223

73.01 PR 1031

1	77 01 020 112 †	(a)
	77 01 023 608 †	(b)
	60 00 057 172	(b)
	60 01 000 029	(c)
2	77 01 020 145 †	(a)
	77 01 023 607 †	(d)
	60 00 057 156	(d)
3	77 03 053 285	(a)
	77 03 053 366	(d)
4	77 03 056 011 ⊠	(e)
5	60 03 032 000	(d)
	79 03 032 018 ⊠	(e)
6	77 01 482 140	
7	77 01 020 110 †	
	77 01 020 370 † ≠	(b)
	60 00 056 423 ≠	(b)
	77 01 021 988 † ≠	(b)
	60 00 056 823 ≠	(b)
8	77 01 020 151 †	(b)
	60 00 053 408	(b)
9	77 03 072 049	(b)
10	77 01 020 111 †	(b)
	60 00 056 276	(b)
11	77 00 511 170 †	
	77 01 348 802	
12	79 03 053 039	
13	77 03 056 007	
14	79 03 032 010 ⊠	
15	77 01 020 113 †	(b)
	60 00 056 035	(b)
	60 01 000 031	(c)
16	77 01 020 149 †	
	60 00 056 062	
17	77 03 001 120 ⊠	
18	77 01 020 150 †	
	60 00 053 354	(b)
	60 00 057 301	(c)
19	77 01 020 205	(b)
20	77 03 016 012 ⊠	
21	77 01 020 109 †	(b)
	60 00 056 028	(b)
	60 01 000 032	(c)
22	77 01 020 206 †	(b)
	60 00 056 032	(b)
	60 01 000 033	(c)
23	79 03 044 011 ⊠	
24	77 01 020 204 †	(e)
	60 00 056 080	(e)
	60 01 000 262	(f)
25	77 01 020 369 †	(g)
	60 00 053 437	(g)
26	60 01 002 030	(c)

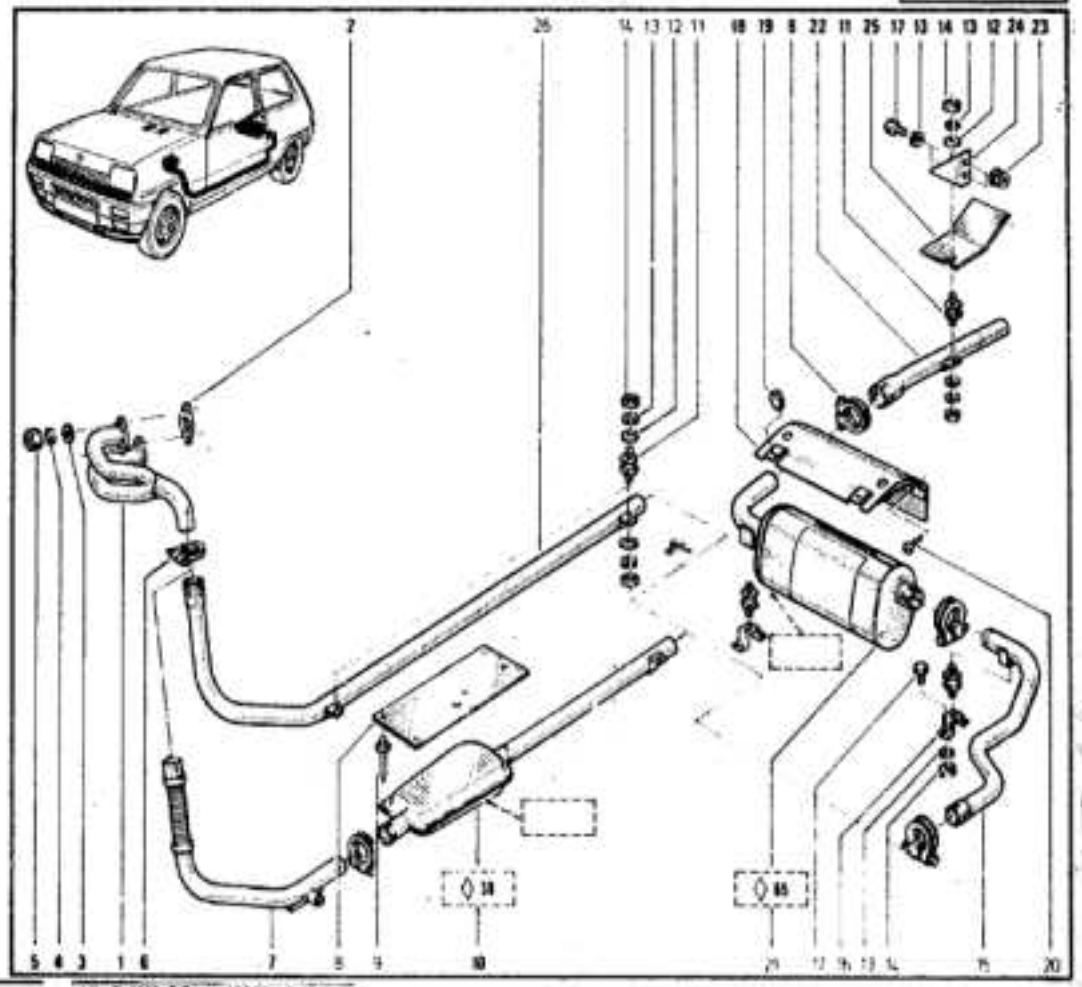

(a) R 1223 [illegible] r ... → r 19004
[illegible] r 19006 → r ...
(b) R 1223 /101/102/120/121/123/146 [illegible] r 19005 → r 35250
/100 [illegible] r 19006 → r 35697
(c) R 1223 /101/102/120/121/123/146 [illegible] r 35251 → r ...
/100 [illegible] r 35698 → r ...
(d) R 1223 [illegible] r 19005 → r ...
(e) R 1223 [illegible] r ... → r 35697
(f) R 1223 [illegible] r 35698 → r ...
(g) R 1223 /101/123